Productfiche
s-MEXT-G00 022 U K

Buitenunit Binnenunit					1 x PUZ-ZM250YKA2 s-MEXT-G00 022 U K
Set	Koeling	Nominale capaciteit		kW	22,5
		Opgenomen vermogen		kW	7,11
		Voelbare capaciteit		kW	19,3
		SHR (verhouding voelbare en nominale koeling)			0,86
	Verwarming	Nominale capaciteit		kW	-
	Bevochtiging	Dampcapaciteit		kg/u	-
Buitenunit	Specificaties	Afmetingen (B x D x H)		mm	1050 x 330 x 1338
		Gewicht		kg	138,0
		Koeling	Geluidsvermogen	dB(A)	77
			Geluidsdruk	dB(A)	59
			Luchtvolume	m^3/u	8.400
			Toepassingsgebied	°C	-15~46
	Koeltechnische gegevens	Diameter vloeistof- & gasleiding		"	1/2 - 1 1/8
		Maximale leidinglengte		m	100
		Maximaal hoogteverschil		m	30
		Koelmiddel			R32
		Hoeveelheid koelmiddel		kg	6,8
		CO_2-equivalent		ton	4,590
		Koelmiddelvoorvulling voor		m	30
		Navulhoeveelheid koelmiddel		g/m	40
		Maximale koelmiddelvulling		kg	9,2
		CO_2-equivalent bij max. koelmiddelvulling		ton	6,210
	Elektrische gegevens	Voedingsspanning		V;f;Hz	400;3+N;50
		Voedingskabel		mm^2	5G 6
		Afzekering		A	32
Binnenunit	Specificaties	Afmetingen (B x D x H)		mm	1000 x 500 x 1980
		Gewicht		kg	165,0
		Geluidsdruk		dB(A)	60
		Luchtvolume		m^3/u	4000-5000
		Beschikbare statische druk		Pa	20 / 214
	Toepassingsgebied	Temperatuur		°C	19~35
		Relatieve vochtigheid		%	30%~60%
	Elektrische gegevens	Voedingsspanning		V;f;Hz	230;1;50
		Voedingskabel		mm^2	3G 2,5
		Maximale stroom		A	3,9
		Afzekering		A	6
		Communicatiekabel		mm^2	4G 2,5

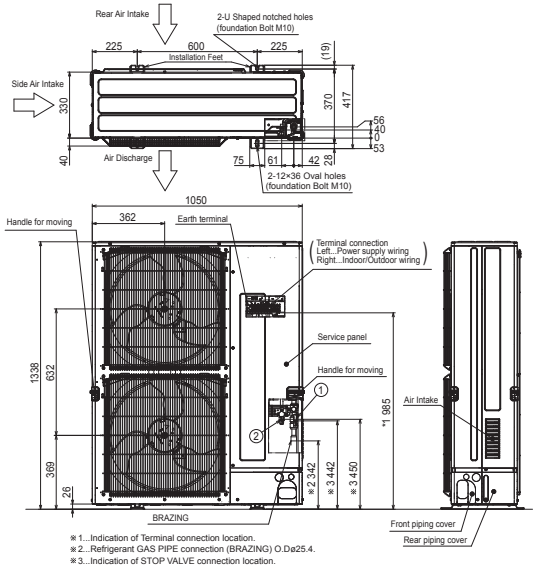

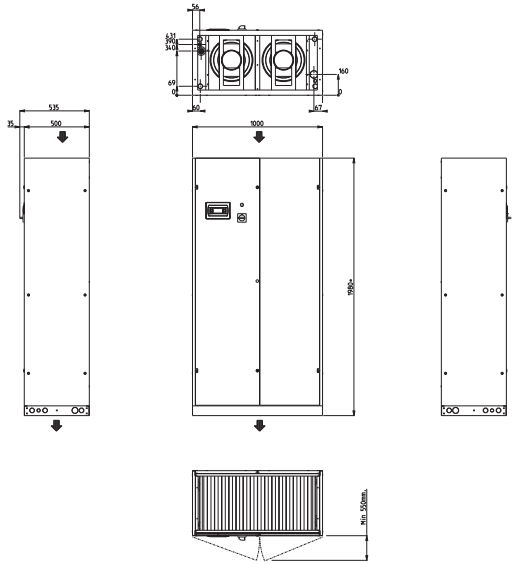

Fiche produit
s-MEXT-G00 022 U K
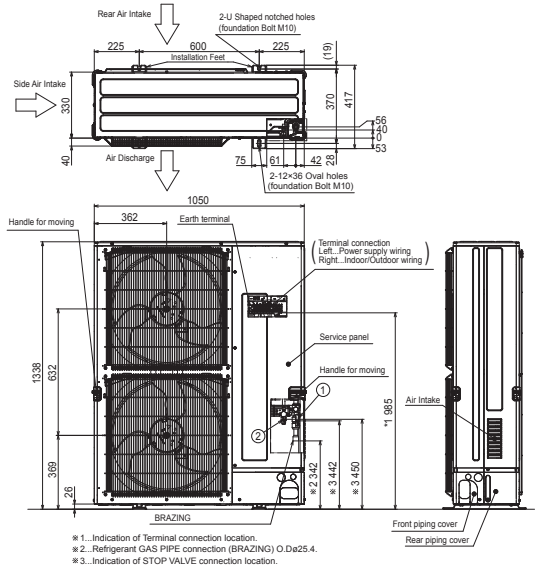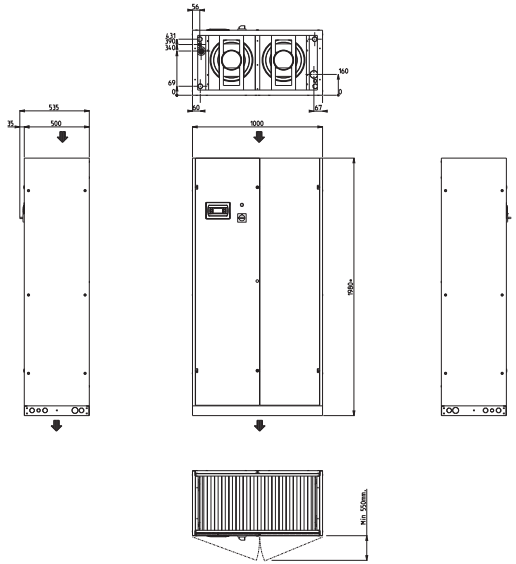
Unité extérieure Unité intérieure					1 x PUZ-ZM250YKA2 s-MEXT-G00 022 U K
Set	Froid	Capacité nominale		kW	22,5
		Puissance absorbée		kW	7,11
		Puissance frigorifique sensible		kW	19,3
		SHR			0,86
	Chauffage	Capacité nominale		kW	-
	Humidification	Capacité de vapeur		kW	-
Unité extérieure	Spécifications	Dimensions (L x P x H)		mm	1050 x 330 x 1338
		Poids		kg	138,0
		Froid	Puissance acoustique	dB(A)	77
			Pression acoustique	dB(A)	59
			Débit d'air	m^3/h	8.400
			Plage de fonctionnement	°C	-15~46
	Données frigorifiques	Diamètre conduite liquide & gaz		"	1/2 - 1 1/8
		Longueur maximale		m	100
		Dénivellation maximale		m	30
		Type de fluide frigorigène			R32
		Précharge de fluide frigorigène		kg	6,8
		Précharge de fluide frigorigène pour		m	4,590
		Volume de mise à niveau du fluide frigorigène		g/m	30
		Équivalent CO_2		tonnes	40
		Charge de fluide frigorigène maximale		kg	9,2
		Équivalent CO_2 en charge maximale		tonnes	6,210
	Données électriques	Alimentation électrique		V;ph;Hz	400;3+N;50
		Câble d'alimentation		mm^2	5G 6
		Taille de fusible recommandée		A	32
Unité intérieure	Spécifications	Dimensions (L x P x H)		mm	1000 x 500 x 1980
		Poids		kg	165,0
		Pression acoustique		dB(A)	60
		Débit d'air		m^3/h	4000-5000
		Pression statique disponible		Pa	20 / 214
	Plage d'utilisation	Température		°C	19~35
		Humidité relative		%	30%~60%
	Données électriques	Alimentation électrique		V;ph;Hz	230;1;50
		Câble d'alimentation		mm^2	3G 2,5
		Intensité maximale		A	3,9
		Taille de fusible recommandée		A	6
		Câble de communication		mm^2	4G 2,5